VitrA

S50 Pack WC suspendu 54 cm, avec bride

Code produit: 5618B003-6039

Collection:

Caractéristiques techniques

Bord	Box-Rim
Couleur	Blanc
Couleur charnière	Chrome
Designer	Noa
Dimensions emballage	445 x 400 x 575
Dimensions marketing	54
Dégagement rapide	Non
Détail installation	Fixation murale - externe
Fermeture douce	Oui
Fonction bidet	Sans tuyau pour bidet
Forme design	Rond
Forme intérieure	Profond

VitrA France S.A.S - Z.I. Le Poirier - 28210 Nogent Le Roi
Tél: +33 2 37 38 69 90 - Fax: 02 37 51 43 9
info-france@vitrabathrooms.com - www.france.vitrabathrooms.com

S50 Pack WC suspendu 54 cm, avec bride

Code produit: 5618B003-6039

Garantie (ans)	Ceramic: 10 / Complementary: 2
Hauteur WC du sol	400 mm
Matériau	VALUE: Hygiene
Matériau charnière	Métal
Matériau du corps	VC- Porcelaine Vitreuse
Système chasse	Bouton-poussoir
Série locale	S50
Type charnière	Excentrique
Type enveloppement	Enveloppé

VitrA France S.A.S - Z.I. Le Poirier - 28210 Nogent Le Roi
Tél: +33 2 37 38 69 90 - Fax: 02 37 51 43 9
info-france@vitrabathrooms.com - www.france.vitrabathrooms.com

S50 Pack WC suspendu 54 cm, avec bride

Code produit: 5618B003-6039

Dessin technique 2A

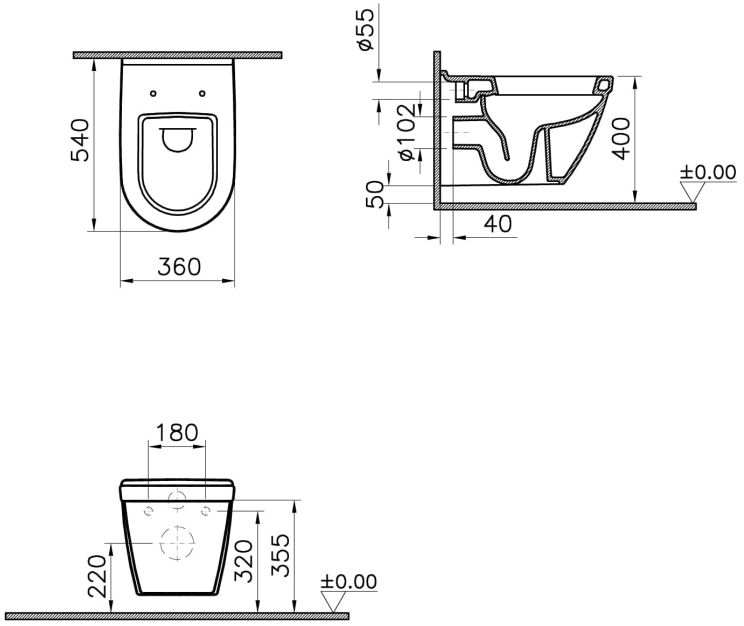

VitrA France S.A.S - Z.I. Le Poirier - 28210 Nogent Le Roi
Tél: +33 2 37 38 69 90 - Fax: 02 37 51 43 9
info-france@vitrabathrooms.com - www.france.vitrabathrooms.com