VitrA

Valarte Meuble avec plan céramique 80 cm

Code produit: 62182

Collection: Valarte

Caractéristiques techniques

Bonde	Non inclus
Certificats	- CE FSC
Code lavabo inclus	7802B003-0001
Couleur	Ivoire mat
Couleur lavabo	Blanc Brillant
Designer	Équipe design de VitrA
Dimensions emballage	795 x 552 x 832
Dimensions marketing	80
Découpe siphon	Oui
Extension totale	Oui
Fermeture douce	Oui
Garantie (ans)	2

VitrA France S.A.S - Z.I. Le Poirier - 28210 Nogent Le Roi
Tél: +33 2 37 38 69 90 - Fax: 02 37 51 43 9
info-france@vitrabathrooms.com - www.france.vitrabathrooms.com

Valarte Meuble avec plan céramique 80 cm

Code produit: 62182

Matériau	VALUE: PVC
Matériau du corps	MDF
Matériau façade	MDF
Matériau pieds	MDF
Matériau poignée	VALUE: Zamak
Miroir double	VALUE: -
Nombre de portes	VALUE: 1
Option pieds	Oui
Poignée	Poignée Anneau
Porte-serviettes	Non
Position lavabo	MILIEU
Prise	VALUE: -
Produit complémentaire	62258
Revêtement du corps	PVC
Revêtement façade	VALUE: Thermoformé

VitrA France S.A.S - Z.I. Le Poirier - 28210 Nogent Le Roi
Tél: +33 2 37 38 69 90 - Fax: 02 37 51 43 9
info-france@vitrabathrooms.com - www.france.vitrabathrooms.com

Valarte Meuble avec plan céramique 80 cm

Code produit: 62182

Récompenses	Good Design
Siphon	Siphon non inclus
Série	Valarte
Série locale	Valarte
Tiroir/porte	1 tiroir
Trou robinetterie	1 trou de robinet
Type de connexion	avec support
Type lavabo	Lavabo en céramique
Éclairage LED	Non

VitrA France S.A.S - Z.I. Le Poirier - 28210 Nogent Le Roi
Tél: +33 2 37 38 69 90 - Fax: 02 37 51 43 9
info-france@vitrabathrooms.com - www.france.vitrabathrooms.com

Valarte Meuble avec plan céramique 80 cm

Code produit: 62182

Dessin technique 2A

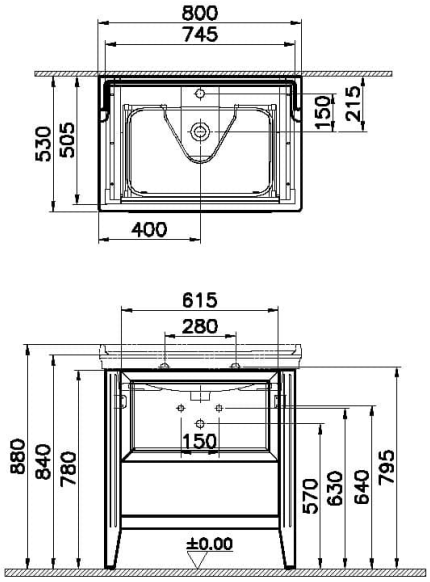

VitrA France S.A.S - Z.I. Le Poirier - 28210 Nogent Le Roi
Tél: +33 2 37 38 69 90 - Fax: 02 37 51 43 9
info-france@vitrabathrooms.com - www.france.vitrabathrooms.com