VitrA

Valarte Armoire haute 55 cm

Code produit: 62244

Collection: Valarte

Caractéristiques techniques

Certificats	- CE FSC
Couleur	Gris mat
Couleur charnière	Nickel
Designer	Équipe design de VitrA
Dimensions emballage	550 x 430 x 2013
Dimensions marketing	55
Direction charnière	Droite
Fermeture douce	Oui
Garantie (ans)	2
Matériau	VALUE: PVC
Matériau charnière	Acier
Matériau du corps	MDF

VitrA France S.A.S - Z.I. Le Poirier - 28210 Nogent Le Roi
Tél: +33 2 37 38 69 90 - Fax: 02 37 51 43 9
info-france@vitrabathrooms.com - www.france.vitrabathrooms.com

Valarte Armoire haute 55 cm

Code produit: 62244

Matériau façade	MDF
Matériau pieds	MDF
Matériau poignée	VALUE: Zamak
Miroir double	VALUE: -
Nombre de portes	VALUE: 1
Option pieds	Oui
Option porte	1 porte
Poignée	Poignée Anneau
Prise	VALUE: -
Produit complémentaire	62258
Revêtement du corps	PVC
Revêtement façade	VALUE: Thermoformé
Récompenses	Good Design
Série	Valarte
Série locale	Valarte

VitrA France S.A.S - Z.I. Le Poirier - 28210 Nogent Le Roi
Tél: +33 2 37 38 69 90 - Fax: 02 37 51 43 9
info-france@vitrabathrooms.com - www.france.vitrabathrooms.com

Valarte Armoire haute 55 cm

Code produit: 62244

Tiroir/porte	One Door
Type charnière	Plat
Type colonne	1 porte
Type de connexion	avec support
Éclairage LED	Non
Étagère verre	Glass Shelf

VitrA France S.A.S - Z.I. Le Poirier - 28210 Nogent Le Roi
Tél: +33 2 37 38 69 90 - Fax: 02 37 51 43 9
info-france@vitrabathrooms.com - www.france.vitrabathrooms.com

Valarte Armoire haute 55 cm

Code produit: 62244

Dessin technique 2A

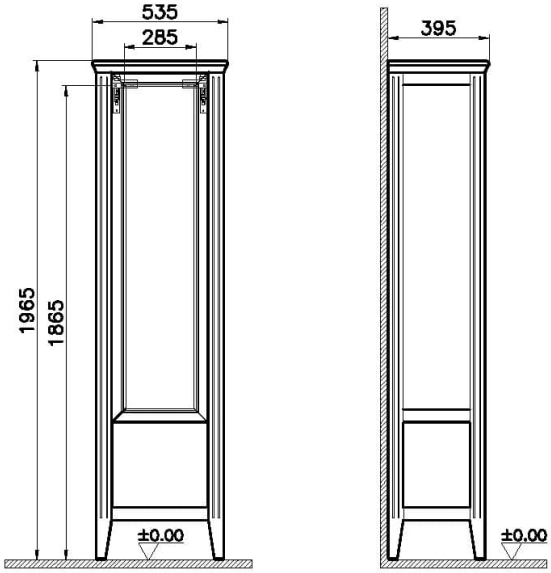

VitrA France S.A.S - Z.I. Le Poirier - 28210 Nogent Le Roi
Tél: +33 2 37 38 69 90 - Fax: 02 37 51 43 9
info-france@vitrabathrooms.com - www.france.vitrabathrooms.com