VitrA

Plural Console céramique pour vasque à poser, asymétrique 104 cm

Code produit: 62572

Collection: Plural

Caractéristiques techniques

Certificats	- CE
Couleur	Noir mat
Designer	Terri Pecora
Dimensions emballage	1320 x 840 x 115
Dimensions marketing	100
Garantie (ans)	2
Matériau	VALUE: -
Matériau du corps	Céramique
Matériau pieds	Acier inoxydable
Matériau poignée	VALUE: -
Miroir double	VALUE: -
Nombre de portes	VALUE: -

VitrA France S.A.S - Z.I. Le Poirier - 28210 Nogent Le Roi
Tél: +33 2 37 38 69 90 - Fax: 02 37 51 43 9
info-france@vitrabathrooms.com - www.france.vitrabathrooms.com

Plural Console céramique pour vasque à poser, asymétrique 104 cm

Code produit: 62572

Option pieds	Oui
Prise	VALUE: -
Produit complémentaire	A4515629
Revêtement façade	VALUE: -
Récompenses	EDIDA Turkey
Série	Plural
Série locale	Plural
Type de connexion	avec support
Éclairage LED	Non

VitrA France S.A.S - Z.I. Le Poirier - 28210 Nogent Le Roi
Tél: +33 2 37 38 69 90 - Fax: 02 37 51 43 9
info-france@vitrabathrooms.com - www.france.vitrabathrooms.com

Plural Console céramique pour vasque à poser, asymétrique 104 cm

Code produit: 62572

Dessin technique 2A

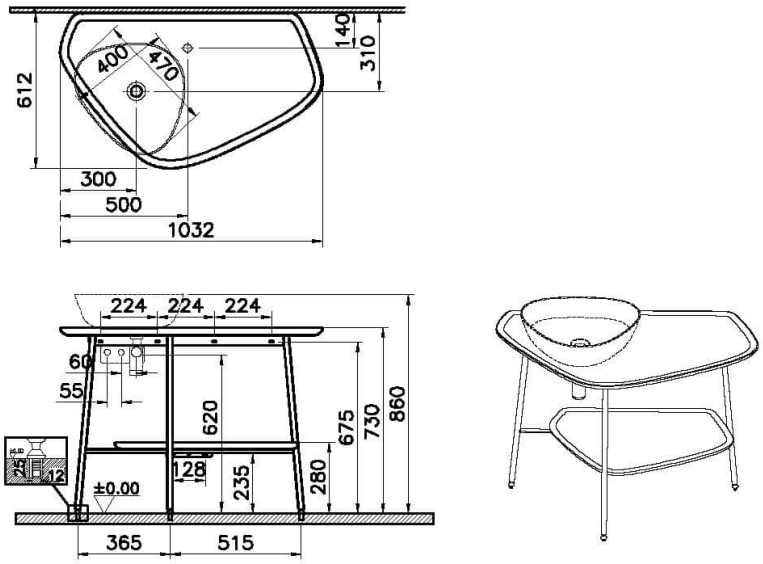

VitrA France S.A.S - Z.I. Le Poirier - 28210 Nogent Le Roi
Tél: +33 2 37 38 69 90 - Fax: 02 37 51 43 9
info-france@vitrabathrooms.com - www.france.vitrabathrooms.com