VitrA

Plural Console en îlot basse pour vasque à poser 70 cm

Code produit: 64050

Collection: Plural

Caractéristiques techniques

Couleur	Blanc mat
Designer	Terri Pecora
Dimensions emballage	865 x 680 x 120
Dimensions marketing	70
Hauteur (mm)	660
Largeur (mm)	700
Matériau du corps	Seramik
Matériau pieds	Paslanmaz çelik
Option pieds	Evet
Profondeur (mm)	530
Récompenses	EDIDA Turkey
Série	Plural

VitrA France S.A.S - Z.I. Le Poirier - 28210 Nogent Le Roi
Tél: +33 2 37 38 69 90 - Fax: 02 37 51 43 9
info-france@vitrabathrooms.com - www.france.vitrabathrooms.com

Plural Console en îlot basse pour vasque à poser 70 cm

Code produit: 64050

Type de connexion	With legs
Éclairage LED	Hayır

VitrA France S.A.S - Z.I. Le Poirier - 28210 Nogent Le Roi
Tél: +33 2 37 38 69 90 - Fax: 02 37 51 43 9
info-france@vitrabathrooms.com - www.france.vitrabathrooms.com

Plural Console en îlot basse pour vasque à poser 70 cm

Code produit: 64050

Dessin technique 2A

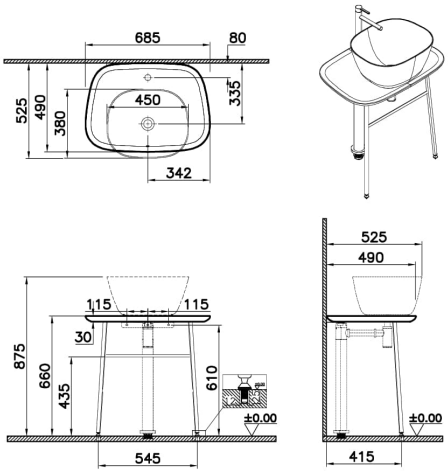

VitrA France S.A.S - Z.I. Le Poirier - 28210 Nogent Le Roi
Tél: +33 2 37 38 69 90 - Fax: 02 37 51 43 9
info-france@vitrabathrooms.com - www.france.vitrabathrooms.com