Origin Consoles Plan pour caisson avec 2 trous pour vasques 150 cm

Code produit: 65753

Collection: Origin

Caractéristiques techniques

Couleur	Neolith
Série	Origin

VitrA France S.A.S - Z.I. Le Poirier - 28210 Nogent Le Roi
Tél: +33 2 37 38 69 90 - Fax: 02 37 51 43 9
info-france@vitrabathrooms.com - www.france.vitrabathrooms.com

Origin Consoles Plan pour caisson avec 2 trous pour vasques 150 cm

Code produit: 65753

Dessin technique 2A

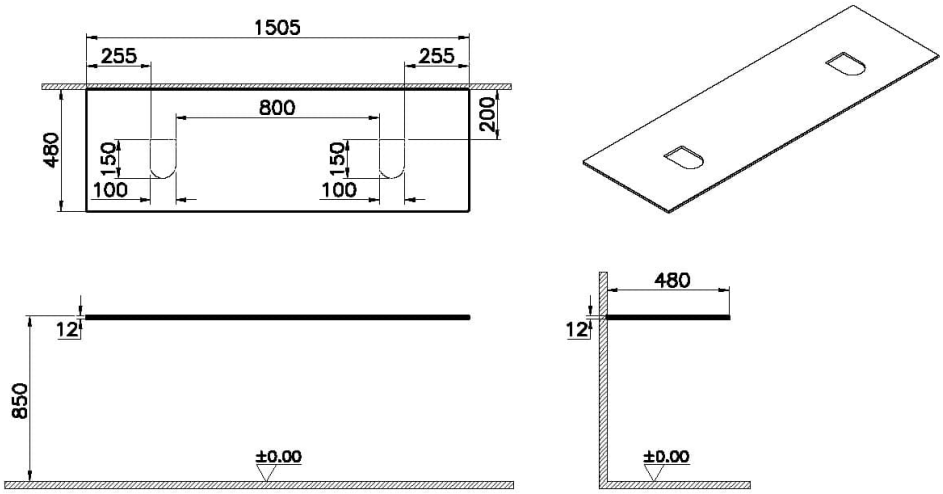

VitrA France S.A.S - Z.I. Le Poirier - 28210 Nogent Le Roi
Tél: +33 2 37 38 69 90 - Fax: 02 37 51 43 9
info-france@vitrabathrooms.com - www.france.vitrabathrooms.com