VitrA

Origin Consoles Plan pour caisson avec trou pour vasque 120 cm

Code produit: 65926

Collection: Origin

Caractéristiques techniques

Couleur	Chêne ferrera
Designer	VitrA Tasarım Ekibi
Dimensions emballage	1255 x 530 x 230
Dimensions marketing	120
Hauteur (mm)	180
Largeur (mm)	1205
Matériau	PVC
Matériau du corps	MDF
Profondeur (mm)	480
Récompenses	Good Design
Série	Origin
Type de connexion	Not available

VitrA France S.A.S - Z.I. Le Poirier - 28210 Nogent Le Roi
Tél: +33 2 37 38 69 90 - Fax: 02 37 51 43 9
info-france@vitrabathrooms.com - www.france.vitrabathrooms.com

Origin Consoles Plan pour caisson avec trou pour vasque 120 cm

Code produit: 65926

Éclairage LED	Hayır

VitrA France S.A.S - Z.I. Le Poirier - 28210 Nogent Le Roi
Tél: +33 2 37 38 69 90 - Fax: 02 37 51 43 9
info-france@vitrabathrooms.com - www.france.vitrabathrooms.com

Origin Consoles Plan pour caisson avec trou pour vasque 120 cm

Code produit: 65926

Dessin technique 2A

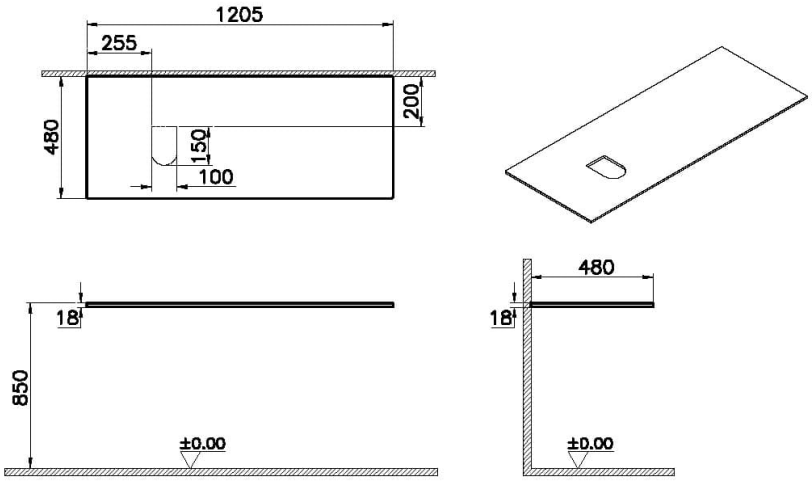

VitrA France S.A.S - Z.I. Le Poirier - 28210 Nogent Le Roi
Tél: +33 2 37 38 69 90 - Fax: 02 37 51 43 9
info-france@vitrabathrooms.com - www.france.vitrabathrooms.com