VitrA

Sento Armoire mi-haute 40 cm

Code produit: 66010

Collection: Sento

Caractéristiques techniques

Certificats	- CE FSC
Couleur	Gris clair mat
Couleur charnière	Métal
Designer	Équipe design de VitrA
Dimensions emballage	450 x 348 x 628
Dimensions marketing	40
Direction charnière	Gauche
Fermeture douce	Oui
Garantie (ans)	2
Matériau	VALUE: PVC
Matériau du corps	MDF
Matériau façade	MDF

VitrA France S.A.S - Z.I. Le Poirier - 28210 Nogent Le Roi
Tél: +33 2 37 38 69 90 - Fax: 02 37 51 43 9
info-france@vitrabathrooms.com - www.france.vitrabathrooms.com

Sento Armoire mi-haute 40 cm

Code produit: 66010

Matériau poignée	VALUE: -
Miroir double	VALUE: -
Nombre de portes	VALUE: 1
Option pieds	Non
Option porte	1 porte
Poignée	Sans poignée
Prise	VALUE: -
Produit complémentaire	61069
Revêtement du corps	PVC
Revêtement façade	VALUE: Thermoformé
Récompenses	Good Design
Série	Sento
Série locale	Sento
Tiroir/porte	One Door
Type charnière	Plat

VitrA France S.A.S - Z.I. Le Poirier - 28210 Nogent Le Roi
Tél: +33 2 37 38 69 90 - Fax: 02 37 51 43 9
info-france@vitrabathrooms.com - www.france.vitrabathrooms.com

Sento Armoire mi-haute 40 cm

Code produit: 66010

Type de connexion	Suspendu
Éclairage LED	Non

VitrA France S.A.S - Z.I. Le Poirier - 28210 Nogent Le Roi
Tél: +33 2 37 38 69 90 - Fax: 02 37 51 43 9
info-france@vitrabathrooms.com - www.france.vitrabathrooms.com

Sento Armoire mi-haute 40 cm

Code produit: 66010

Dessin technique 2A

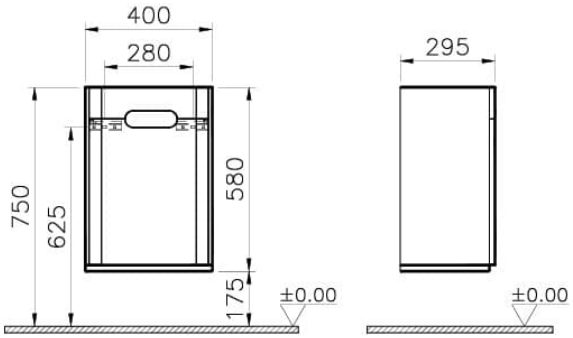

VitrA France S.A.S - Z.I. Le Poirier - 28210 Nogent Le Roi
Tél: +33 2 37 38 69 90 - Fax: 02 37 51 43 9
info-france@vitrabathrooms.com - www.france.vitrabathrooms.com