VitrA

Liquid Mitigeur lavabo sur pied, côté droit

Code produit: A4277539

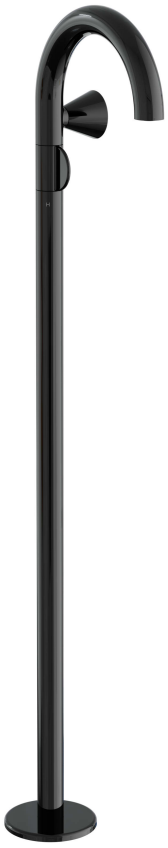

Collection: Liquid

Caractéristiques techniques

Couleur	Noir brillant
Série	Liquid

VitrA France S.A.S - Z.I. Le Poirier - 28210 Nogent Le Roi
Tél: +33 2 37 38 69 90 - Fax: 02 37 51 43 9
info-france@vitrabathrooms.com - www.france.vitrabathrooms.com

Liquid Mitigeur lavabo sur pied, côté droit

Code produit: A4277539

Dessin technique 2A

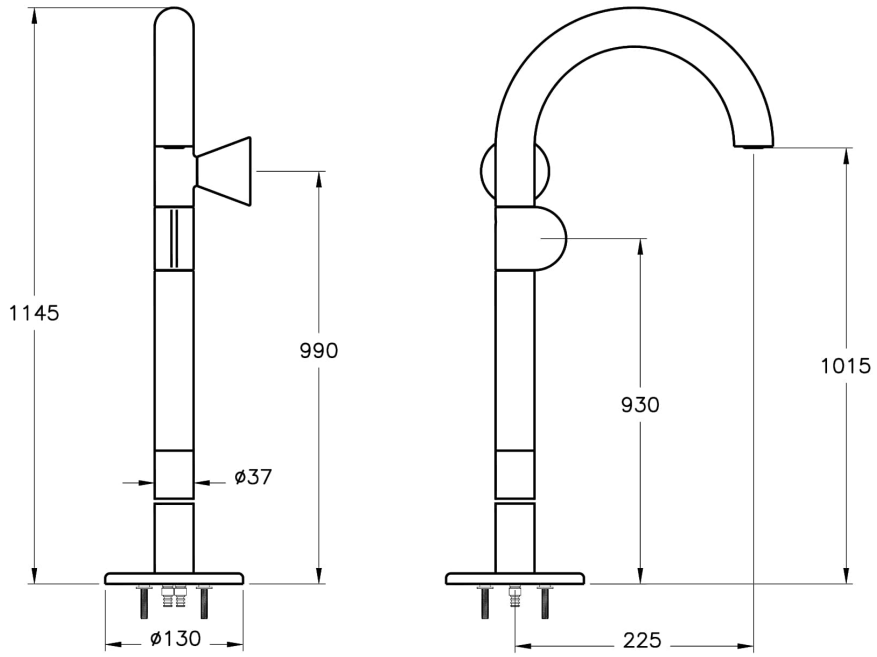

VitrA France S.A.S - Z.I. Le Poirier - 28210 Nogent Le Roi
Tél: +33 2 37 38 69 90 - Fax: 02 37 51 43 9
info-france@vitrabathrooms.com - www.france.vitrabathrooms.com