Prime Round Set de douche 3 jets, noir mat

Code produit: A4592736

Collection: Prime Round

Caractéristiques techniques

Anti-calcaire	Oui
Anti-torsion	Oui
Clapet anti-retour	VALUE: -
Couleur	Noir mat
Designer	Noa
Diamètre badge (mm)	0
Dimensions emballage	810 x 160 x 80
Dimensions marketing	13
Garantie (ans)	5
Hauteur sortie	0
Longueur tuyau	1500
Matériau	VALUE: Noir mat

VitrA France S.A.S - Z.I. Le Poirier - 28210 Nogent Le Roi
Tél: +33 2 37 38 69 90 - Fax: 02 37 51 43 9
info-france@vitrabathrooms.com - www.france.vitrabathrooms.com

Prime Round Set de douche 3 jets, noir mat

Code produit: A4592736

Matériau du corps	Plastique
Nombre entrées eau	Simple alimentation
Nombre trous	1
Pression fonctionnement	(Recommandation 1-3)
Série	Prime Round
Série locale	Prime Round
Type installation	Suspendu

VitrA France S.A.S - Z.I. Le Poirier - 28210 Nogent Le Roi
Tél: +33 2 37 38 69 90 - Fax: 02 37 51 43 9
info-france@vitrabathrooms.com - www.france.vitrabathrooms.com

Prime Round Set de douche 3 jets, noir mat

Code produit: A4592736

Dessin technique 2A

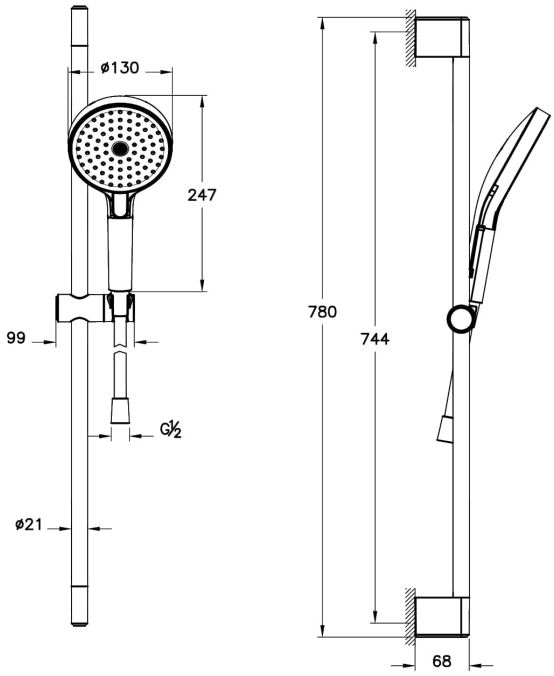

VitrA France S.A.S - Z.I. Le Poirier - 28210 Nogent Le Roi
Tél: +33 2 37 38 69 90 - Fax: 02 37 51 43 9
info-france@vitrabathrooms.com - www.france.vitrabathrooms.com